# 電流リレー　RAS70シリーズ

## 概　要

電流リレー RAS70シリーズは、自動復帰形の電流リレーです。
過電流リレーは監視電流が設定値を超えた場合、不足電流リレーは監視電流が設定値を下回った場合に動作します。
電動機の過負荷、地絡、ヒータの断線などを検知して、回路を自動的にしゃ断したり、負荷を切り替えたり、あるいはシーケンス動作指示をしたりする用途に最適です。
取り付けに応じて、表面取付形と埋込取付形の2種類を用意しています。表面取付形のRAS 70およびRAS 70Uは、ソケットFCD 8（別売）と合わせてご使用ください。埋込取付形のRASP 70およびRASP 70Uについては専用ソケットが付属しております。
手動復帰形をお求めの場合は、電流リレーRAS50Mシリーズをご検討ください。

RAS 70

RASP70

●自動復帰形
●過電流リレーと不足電流リレーを用意
●1秒の起動時補償時間（電動機起動電流による動作防止）（過電流リレー）
●表面取付形と埋込取付形を用意

| タイプ名 | 過電流リレー | | 不足電流リレー | |
|---|---|---|---|---|
| | 表面取付形 | 埋込取付形 | 表面取付形 | 埋込取付形 |
| | **RAS 70** | **RASP 70** | **RAS 70 U** | **RASP 70 U** |
| 動作時間 | 0.3秒以下（設定値の105%過入力時） | | 0.5秒（設定値の95%入力時） | |
| 起動時補償時間 | 1秒 | | ― | |
| 復帰電流値 | 動作値の50%以上 | | 動作値の110%以下 | |
| 復帰時間 | 50ms以下 | | | |

## 一般仕様

| | |
|---|---|
| 定格電源電圧 | AC 200/220V 50/60Hz<br>AC 100/110V 50/60Hz |
| 使用電圧範囲 | 定格電源電圧の－15～＋15% |
| 電流入力消費電力 | 約0.5VA |
| 操作電源消費電力 | 約1.6VA |
| 使用周囲温度 | －10～＋50℃<br>（ただし、氷結および結露しないこと） |
| 使用周囲湿度 | 45～85% |
| 絶縁抵抗 | 100MΩ以上（DC 500Vメガー） |
| 耐電圧 | 電気回路と外箱間 AC2000V 1分間<br>電気回路相互間　AC1500V　1分間 |
| 動作電流整定範囲 | AC 2～7A, AC 1～3.5A, AC 0.5～1.75A |
| 電圧誤差 | ±3%以下 |
| 繰り返し誤差 | ±1%以下 |
| 耐過入力電流 | 最大目盛値の10倍　1秒 |
| 連続通電電流 | 動作電流整定範囲の最大値（7A, 3.5A, 1.75A） |
| 出力接点構成 | 1a-1b |
| 出力接点容量 | AC 220V 2A（cos $\phi$ = 1） |
| 耐久性 | 機械的500万回以上、電気的50万回 |

注意　正弦波交流用ですので、位相制御電流などに使用すると誤動作または動作しない場合があります。

## 内部接続図

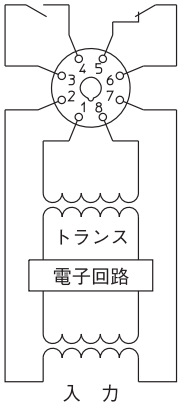


接続
1-8：電源
2-7：入力
3-4：a接点
5-6：b接点

■ソケット

| 種別 | タイプ名 | 標準価格（税別） |
|---|---|---|
| 表面取付形 | **FCD 8** | ¥710 |

備考　FCD8の概略質量：70g

## 製品一覧

■表面取付形

| 種別 | 定格電源電圧 | タイプ名 | 標準価格（税別） |
|---|---|---|---|
| 過電流リレー | AC 200/220V　2-7A | **RAS 70** | ¥11,000 |
| | AC 100/110V　2-7A | **RAS 70 01** | ¥11,000 |
| | AC 100/110V　1-3.5A | **RAS 70 21** | ¥12,800 |
| | AC 200/220V　1-3.5A | **RAS 70 22** | ¥12,800 |
| | AC 100/110V　0.5-1.75A | **RAS 70 31** | ¥12,800 |
| | AC 200/220V　0.5-1.75A | **RAS 70 32** | ¥12,800 |
| 不足電流リレー | AC 200/220V　2-7A | **RAS 70 U** | ¥11,000 |
| | AC 100/110V　2-7A | **RAS 70 U01** | ¥11,000 |
| | AC 100/110V　1-3.5A | **RAS 70 U21** | ¥12,800 |
| | AC 200/220V　1-3.5A | **RAS 70 U22** | ¥12,800 |
| | AC 100/110V　0.5-1.75A | **RAS 70 U31** | ¥12,800 |
| | AC 200/220V　0.5-1.75A | **RAS 70 U32** | ¥12,800 |

備考　RASシリーズの概略質量：240g

■埋込取付形

| 種別 | 定格電源電圧 | タイプ名 | 標準価格（税別） |
|---|---|---|---|
| 過電流リレー | AC 200/220V　2-7A | **RASP 70** | ¥11,500 |
| | AC 100/110V　2-7A | **RASP 70 01** | ¥11,500 |
| | AC 100/110V　1-3.5A | **RASP 70 21** | ¥13,300 |
| | AC 200/220V　1-3.5A | **RASP 70 22** | ¥13,300 |
| | AC 100/110V　0.5-1.75A | **RASP 70 31** | ¥13,300 |
| | AC 200/220V　0.5-1.75A | **RASP 70 32** | ¥13,300 |
| 不足電流リレー | AC 200/220V　2-7A | **RASP 70 U** | ¥11,500 |
| | AC 100/110V　2-7A | **RASP 70 U01** | ¥11,500 |
| | AC 100/110V　1-3.5A | **RASP 70 U21** | ¥13,300 |
| | AC 200/220V　1-3.5A | **RASP 70 U22** | ¥13,300 |
| | AC 100/110V　0.5-1.75A | **RASP 70 U31** | ¥13,300 |
| | AC 200/220V　0.5-1.75A | **RASP 70 U32** | ¥13,300 |

備考　RASPシリーズの概略質量：270g（ソケット含む）

# 電流リレー

RAS70シリーズ

## 外部接続例

過電流リレー（例：モータ過電流検出）

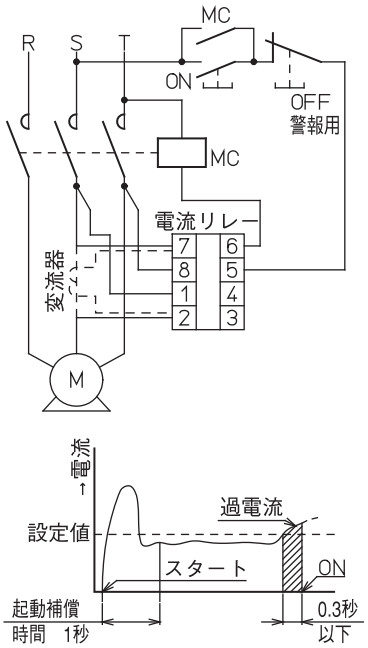


・操作電圧1-8は起動補償時間をとるため電磁接触器の負荷側からおとりください。
・負荷電流7A以上の場合は計器用変流器を併用してください。

不足電流リレー（例：ヒータ断線検出）

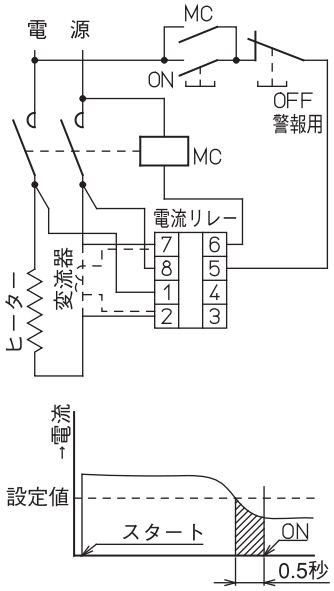


・操作電圧1-8は入力電流と操作電圧を同時通電させるため電磁接触器の負荷側からおとりください。
・負荷電流7A以上の場合は計器用変流器を併用してください。
・本体最大連続通電電流は最大目盛値です。
（例：70Uは最大7A連続通電可能）

**備考** 変流器については、パネル用計器カタログF-53を参照してください。

## 外形寸法 （単位：mm）

表面取付形 RAS 70, RAS 70U

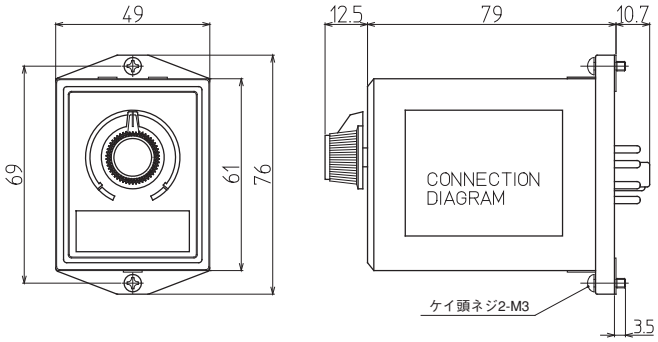

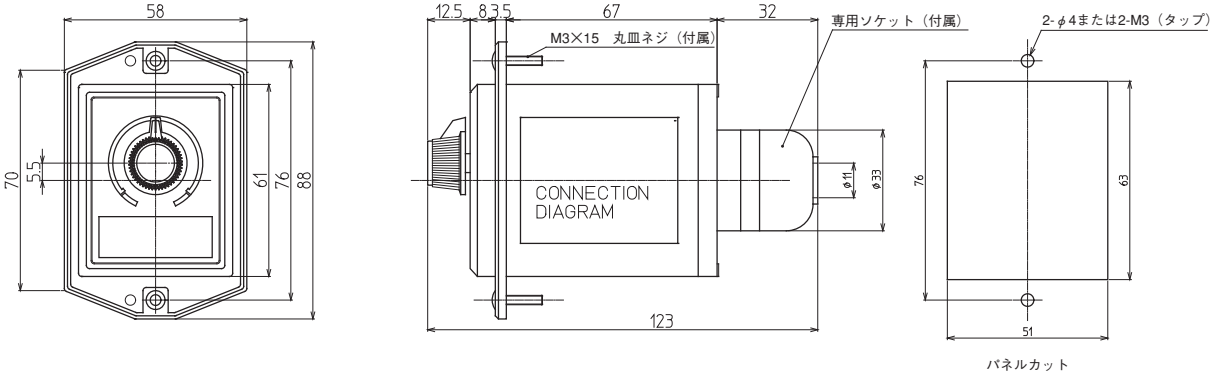
埋込取付形 RASP 70, RASP 70U